Pompa beczkowa 20 PSRB z napędem elektrycznym opis techniczny

Pompy jednośrubowe beczkowe typu 20 PSRB - to pompy mimośrodowe, przenośne lub stacjonarne, przeznaczone do opróżniania beczek i innych pojemników z różnorodnych cieczy o konsystencji począwszy od wodnopodobnych do mediów gęstych, lepkich.

- pompa wykonana jest w wersji spożywczej, olejoodpornej i kwasoodpornej,
- uszczelnienie wału: sznurowe, mechaniczne
- elementy przepływowe pompy wykonane są ze stali 1H18N9T, H17N2, stator z gumy kwasoodpornej, olejoodpornej, spożywczej,
- maksymalna temperatura pompowanego medium dla gumy kwasoodpornej - 100°C, olejoodpornej - 65°C, spożywczej 120°C,
- dobór pompy do określonego zastosowania i medium uzgadniać z producentem,
- producent nie określa przydatności pomp do pracy w warunkach zagrożonych wybuchem.

napęd

Silnik elektryczny trójfazowy 220/380 V, 50 Hz wyposażony w skrzynkę zaciskową. Klasa materiału izolacyjnego - B, stopień ochrony elektrycznej - IP 54. Silnik posiada również zamontowany wyłącznik krzywkowy w obudowie ŁUK 16, stopień ochrony elektrycznej IP 54.

.

Pompa PSRB - wyporowa, śrubowa, beczkowa z uszczelnieniem sznurowym

OPIS TECHNICZNY

Pompy jednośrubowe beczkowe typu 20 PSRB - to pompy mimośrodowe jednośrubowe, przenośne lub stacjonarne, przeznaczone do opróżniania beczek i innych pojemników z różnorodnych cieczy o różnej konsystencji począwszy od wodnopodobnych do mediów gęstych, lepkich.

- Pompa wykonana jest w wersjach: spożywczej, olejoodpornej, kwasoodpornej.
- Uszczelnienie wału sznurowe.
- Elementy przepływowe pompy wykonane są ze stali: X6CrNiTi18-10(1.4541), X17CrNi16-2(1.4057), stator z gumy kwasoodpornej, olejoodpornej lub spożywczej.
- Temperatura pompowanego medium wynosi od 65°C - 100°C w zależności od zastosowanego elastomeru na stator.
- Dobór pompy do określonego zastosowania i medium uzgadniać z producentem.
- Producent nie określa przydatności pomp do pracy w warunkach zagrożonych wybuchem.

TECHNICAL DESCRIPTION

Single-screw barrel pump type 20 PSRB are eccentric single-screw pumps, portable or stationary, designed for emptying barrels and other containers to pump out various liquids of various consistency, starting from water-like liquids to dense and viscous ones.

- *The pump is produced in following versions: for food industry, acid resistant and oil resistant.*
- *Shaft packing – cord.*
- *Parts of pump contacting with medium are made of steel: X6CrNiTi18-10(1.4541), X17CrNi16-2(1.4057), stator is made of acid resistant or oil resistant rubber or the one for food industry.*
- *Temperature of medium pumped is 65-100°C, depending on elastomer used for stator fabrication.*
- *The selection of the pump for individual application and medium is subject to coordination with the pump producer.*
- *The producer does not specify the use of the pump in explosion risk zones.*

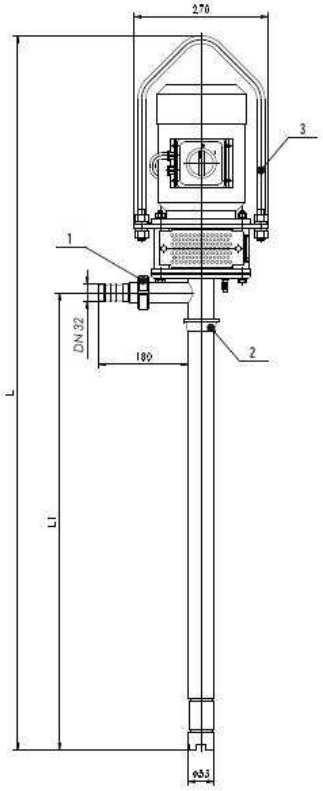

NAPĘD

Silnik elektryczny trójfazowy 230/400 V, 50 Hz wyposażony w skrzynkę zaciskową. Klasa materiału izolacyjnego B, stopień ochrony elektrycznej IP 54.
Silnik posiada również zamontowany wyłącznik krzywkowy w obudowie ŁUK 16, stopień ochrony elektrycznej IP 54.

DRIVE

Three-phase electric motor 230/400 V, 50 Hz, provided with terminal box.
Insulation material class B, protection class IP 54.
The motor also is provided with cam switch in ŁUK 16 enclosure, protection class IP 54.

CHARAKTERYSTYKA
CAPACITY DIAGRAM

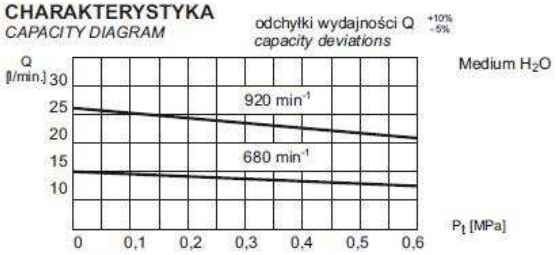

1. Złącze śrubowe Rd 58x1/6" z końcówką do węża elastycznego o średnicy wew.Ø31,5.
2. Amortyzator gumowy służy do usytuowania pompy w otworze beczki
3. Uchwyt do mocowania pompy w pozycji wiszącej

1. Screw connector Rd 58x1/6" with stub pipe for flexible hose ID 31,5
2. Rubber vibration absorber, used for placing the pump in the barrel whole.
3. Holder for hanging the pump.

Dane techniczne *Technical data*

Typ pompy *Pump type*	Silnik elektryczny *Electric motor*				L	L_1	Masa *Weight* [kg]
	Typ *Type*	Moc [kW] *Power*	Obroty [1/min.] *Rotary speed*	Napięcie [V] *Voltage*			
20 PSRB	SKg 90S-6	0,75	920	230/400	1278	762	35,2
					1578	1062	37,0
					1778	1262	38,2
20PSRB	SKg 90L-8	0,55	680	230/400	1278	762	35,2
					1578	1062	37,0
					1778	1262	38,2

- forma wykonania silników IMB 5 / - motor execution form IMB 5

Pompa PSRB - wyporowa, śrubowa, beczkowa z uszczelnieniem mechanicznym

OPIS TECHNICZNY

Pompy jednośrubowe beczkowe typu 20 PSRB - to pompy mimośrodowe jednośrubowe, przenośne lub stacjonarne, przeznaczone do opróżniania beczek i innych pojemników z różnorodnych cieczy o różnej konsystencji począwszy od wodnopodobnych do mediów gęstych, lepkich.

- Pompa wykonana jest w wersjach: spożywczej, olejoodpornej, kwasoodpornej.
- Uszczelnienie wału: mechaniczne.
- Elementy przepływowe pompy wykonane są ze stali: X6CrNiTi18-10(1.4541), X17CrNi16-2(1.4057), stator z gumy kwasoodpornej, olejoodpornej lub spożywczej.
- Temperatura pompowanego medium wynosi od 65°C - 100°C w zależności od zastosowanego elastomeru na stator.
- Dobór pompy do określonego zastosowania i medium uzgadniać z producentem.
- Producent nie określa przydatności pomp do pracy w warunkach zagrożonych wybuchem.

TECHNICAL DESCRIPTION

Single-screw barrel pump type 20 PSRB are eccentric single-screw pumps, portable or stationary, designed for emptying barrels and other containers to pump out various liquids of various consistency, starting from water-like liquids to dense and viscous ones.

- *The pump is produced in following versions: for food industry, acid resistant and oil resistant.*
- *Haft packing – mechanical.*
- *Parts of pump contacting with medium are made of steel: X6CrNiTi18-10(1.4541), X17CrNi16-2(1.4057), stator is made of acid resistant or oil resistant rubber or the one for food industry.*
- *Temperature of medium pumped is 65-100°C, depending on elastomer used for stator fabrication.*
- *The selection of the pump for individual application and medium is subject to coordination with the pump producer.*
- *The producer does not specify the use of the pump in explosion risk zones.*

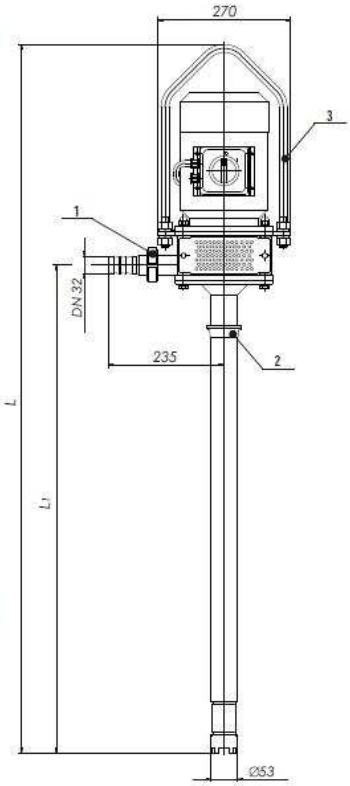

NAPĘD

Silnik elektryczny trójfazowy 230/400 V, 50 Hz wyposażony w skrzynkę zaciskową. Klasa materiału izolacyjnego B, stopień ochrony elektrycznej IP 54.
Silnik posiada również zamontowany wyłącznik krzywkowy w obudowie ŁUK 16, stopień ochrony elektrycznej IP 54.

DRIVE

Three-phase electric motor 230/400 V, 50 Hz, provided with terminal box.
Insulation material class B, protection class IP 54.
The motor also is provided with cam switch in ŁUK 16 enclosure, protection class IP 54.

CHARAKTERYSTYKA

CAPACITY DIAGRAM

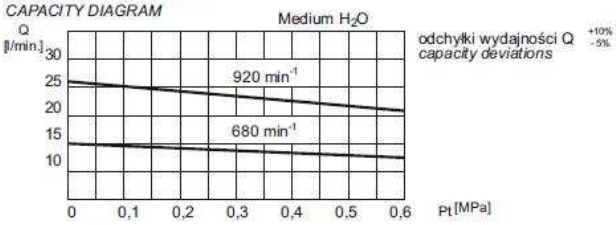

1. Złącze śrubowe Rd 58x1/6" z końcówką do węża elastycznego o średnicy wew.Ø31,5.
2. Amortyzator gumowy służy do usytuowania pompy w otworze beczki
3. Uchwyt do mocowania pompy w pozycji wiszącej

1. Screw connector Rd 58x1/6" with stub pipe for flexible hose ID 31,5
2. Rubber vibration absorber, used for placing the pump in the barrel whole.
3. Holder for hanging the pump.

Dane techniczne *Technical data*

Typ pompy *Pump type*	Silnik elektryczny *Electric motor*				L	L_1	Masa Weight [kg]
	Typ *Type*	Moc [kW] *Power*	Obroty [1/min.] *Rotary speed*	Napięcie [V] *Voltage*			
20 PSRB	SKg 90S-6	0,75	920	230/400	1278	830	26,4
					1578	1130	27,5
					1778	1330	28,2
20PSRB	SKg 90L-8	0,55	680	230/400	1278	830	26,4
					1578	1130	27,5
					1778	1330	28,2

- forma wykonania silników IMB 5 / - motor execution form IMB 5